AXIS M3011 and AXIS M3014 Network Cameras

설치 시 거의 눈에 띄지 않는 초소형의 천장 매입형 영상 감시 솔루션

- 초소형 고정형 돔 디자인
- HDTV 영상 품질
- H.264 다중 스트림
- 간편한 설치
- PoE

AXIS M3011 과 AXIS M3014 네트워크 카메라는 천장에 매입 설치가 가능하도록 개발된 혁신적이고 세련된 디자인의 카메라입니다. 이 제품은 타의 추종을 불허하는 초소형 영상 감시 솔루션으로 소형 리테일 매장, 은행, 그 외 사무실 건물에 설치하기 이상적인 솔루션입니다.

초소형 고정형 돔 디자인의 AXIS M3011과 AXIS M3014는 직경 9cm(3.6″), 천장에서 돌출되는 부분은 단지3cm(1.2″)에 불과합니다. 또한 천장 색상과 인테리어에 조화를 이룰 수 있도록 다양한 색상의 커버링을 부착할 수 있습니다.

이 카메라 모델은 천장 매입형으로, 빠르고 간편한 설치를 위해 혁신적으로 설계되었습니다. PoE (IEEE 802.3af)를 지원하여 네트워크를 통해 전원을 카메라에 공급하므로 별도의 전원 케이블이 필요 없어 설치 비용을 절감할 수 있습니다.

프로그레시브 스캔 방식을 사용하므로, 30fps에서도 움직이는 물체의 영상을 왜곡 없이 최대 해상도로 제공합니다. AXIS M3011은 VGA 해상도에서 깨끗하고 선명한 이미지를 제공하며, AXIS M3014는 HDTV 720p 또는 1 메가픽셀 영상을 제공합니다. 따라서 출입문, 계산대 등 정교하고 세밀한 영상이 필요한 곳에 설치하기 이상적인 제품입니다.

H.264와 Motion JPEG의 다중 스트림이 지원되어 full frame rate 또는 다양한 이미지 품질 요구 및 대역폭 제한(bandwidth constraints)에 개별 최적화된 모드를 동시에 지원합니다. 또한 AXIS M3011은 하위호환성을 지녀 MPEG-4 Part 2도 지원합니다.

48593/KO/R1/1208

Technical Specifications – AXIS M3011 and AXIS M3014 Network Cameras

Camera	
Image sensor	**AXIS M3011:** 1/4 " Progressive scan RGB CMOS VGA **AXIS M3014:** 1/4" Progressive scan RGB CMOS 1 Megapixel
Lens	**AXIS M3011:** 3.0 mm, F2.0, fixed iris Horizontal angle of view: 66° **AXIS M3014:** 2.8 mm, F2.0, fixed iris Horizontal angle of view: 80°
Light sensitivity	1 - 100000 lux, F2.0
Shutter time	**AXIS M3011:** 1/5000 s to 1/4 s **AXIS M3014:** 1/25000 s to 1/6 s
Video	
Video compression	**AXIS M3011:** H.264 (MPEG-4 Part 10/AVC), Motion JPEG, MPEG-4 Part 2 (ISO/IEC 14496-2) **AXIS M3014:** H.264 (MPEG-4 Part 10/AVC), Motion JPEG
Resolutions	**AXIS M3011:** 640x480 to 160x120 **AXIS M3014:** 1280x800 to 160x90
Frame rate H.264 **Frame rate Motion JPEG**	AXIS M3011: 30 fps AXIS M3014: 25 fps with power line frequency 50 Hz AXIS M3014: 30 fps with power line frequency 60 Hz
Frame rate MPEG-4 Part 2	**AXIS M3011:** 30 fps
Video streaming	**AXIS M3011:** Multiple, individually configurable streams in H.264, Motion JPEG and MPEG-4 Part 2 **AXIS M3014:** Multiple, individually configurable streams in H.264 and Motion JPEG Controllable frame rate and bandwidth VBR/CBR H.264
Pan/Tilt/Zoom	**AXIS M3014:** Digital PTZ, preset positions, guard tour
Image settings	Compression, color, brightness, sharpness, contrast, white balance, exposure control, exposure zones, backlight compensation, fine tuning of behavior at low light, rotation Text and image overlay Privacy mask **AXIS M3014:** Mirroring of images
Network	
Security	Password protection, IP address filtering, HTTPS* encryption, IEEE 802.1X network access control, digest authentication, user access log
Supported protocols	IPv4/v6, HTTP, HTTPS*, QoS Layer 3 DiffServ, FTP, SMTP, Bonjour, UPnP, SNMPv1/v2c/v3(MIB-II), DNS, DynDNS, NTP, RTSP, RTP, TCP, UDP, IGMP, RTCP, ICMP, DHCP, ARP, SOCKS

System integration	
Application Programming Interface	Open API for software integration, including the ONVIF specification available at www.onvif.org, as well as VAPIX® from Axis Communications, specifications available at www.axis.com Support for AXIS Video Hosting System (AVHS) with One-Click Camera connection **AXIS M3014:** Support for AXIS Camera Application Platform from Axis Communications, specifications available at www.axis.com
Intelligent video	Video motion detection, active tampering alarm
Event triggers	Intelligent video
Event actions	File upload via FTP, HTTP and email Notification via email, HTTP and TCP Pre- and post-alarm video buffering **AXIS M3014:** Video recording to edge storage
Built-in installation aid	Pixel counter
General	
Casing	Metal camera module holder, plastic camera module casing, plastic transparent cover and white cover ring
Processor	**AXIS M3011:** 64 MB RAM, 32 MB Flash **AXIS M3014:** 128 MB RAM, 128 MB Flash
Power	Power over Ethernet IEEE 802.3af Class 1
Connectors	RJ-45 10BASE-T/100BASE-TX PoE
Edge Storage	Support for recording to network share (Network Attached Storage or file server)
Operating conditions	Humidity 20 - 80% RH (non-condensing) **AXIS M3011:** 0 °C – 50 °C (32 °F – 122 °F) **AXIS M3014:** 0 °C – 45 °C (32 °F – 113 °F)
Approvals	EN 55022 Class B, EN 61000-3-2, EN 61000-3-3, EN 55024, FCC Part 15 Subpart B Class B, ICES-003 Class B, VCCI Class B, C-tick AS/NZS CISPR 22, KCC class B, MIC Class B, EN 60950-1
Weight	260 g (0.6 lb.)
Included accessories	Installation Guide, CD with installation tools, recording software and User's Manual, Windows decoder 1-user license

** This product includes software developed by the OpenSSL Project for use in the OpenSSL Toolkit. (www.openssl.org)*

More information is available at www.axis.com and www.axis.co.kr

Dimensions

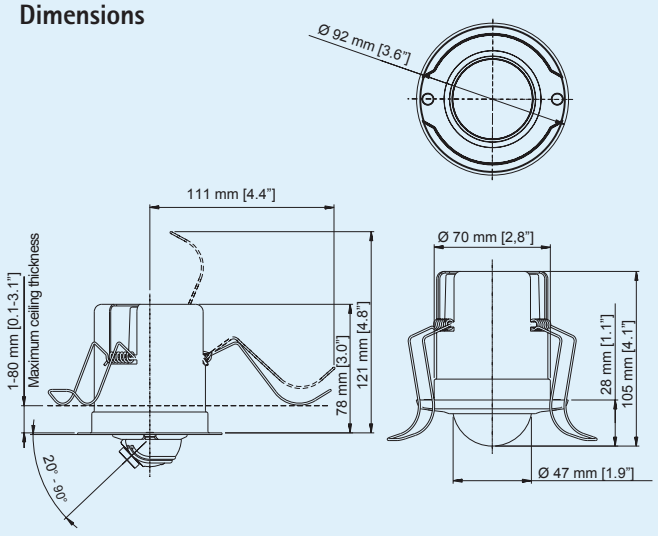

Optional accessories

Different color options for cover rings

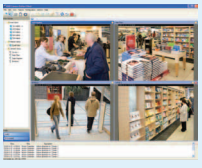

For information on AXIS Camera Station and video management software from Axis' Application Development Partners, see www.axis.com/products/video/software/

©2012 Axis Communications AB. AXIS COMMUNICATIONS, AXIS, ETRAX, ARTPEC, VAPIX는 관련 법규에 따른 Axis AB의 등록 상표 또는 상표 어플리케이션입니다. 모든 회사명과 제품들은 해당 회사의 상표이거나 등록 상표이므로 엑시스의 동의 없는 무단 상표 변경을 금합니다.