SAFCO®

an LDI Company

New Hope, MN 55428
Visit us on the web:
www.safcoproducts.com

Computer Disk/Data Cabinet Base 4931

ASSEMBLY INSTRUCTIONS

TOOLS REQUIRED: Screwdriver

PRODUCT WARRANTY CARD is available online at: **www.safcoproducts.com**

PARTS LIST			
CODE	DESCRIPTION	QTY.	PART NO.
A	**Side Panel**	2	4931-51§
B	**Back Panel**	1	4931-52§
C	**Front Panel**	1	4931-53§
Hardware Pack 4931-99NC			
D	**Screw**	8	4931-23NC

§Note: When corresponding about parts, be sure to state color: Charcoal (CH), Light Gray (LG), and Putty (PT).

1 Position panels as shown at right.

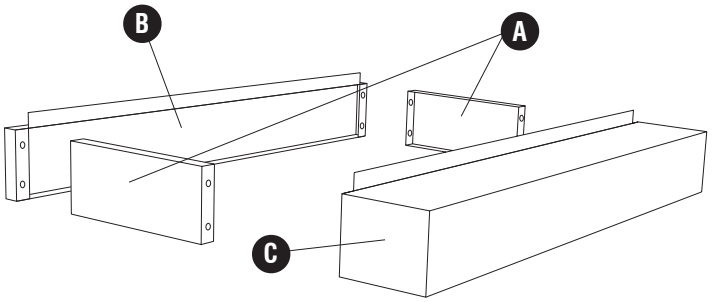

2 Align holes, insert screws and tighten. Repeat for other corners.

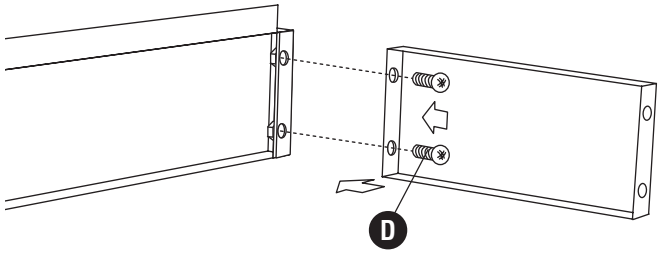

3 Lower cabinet onto base until it locks in place, edges flush.

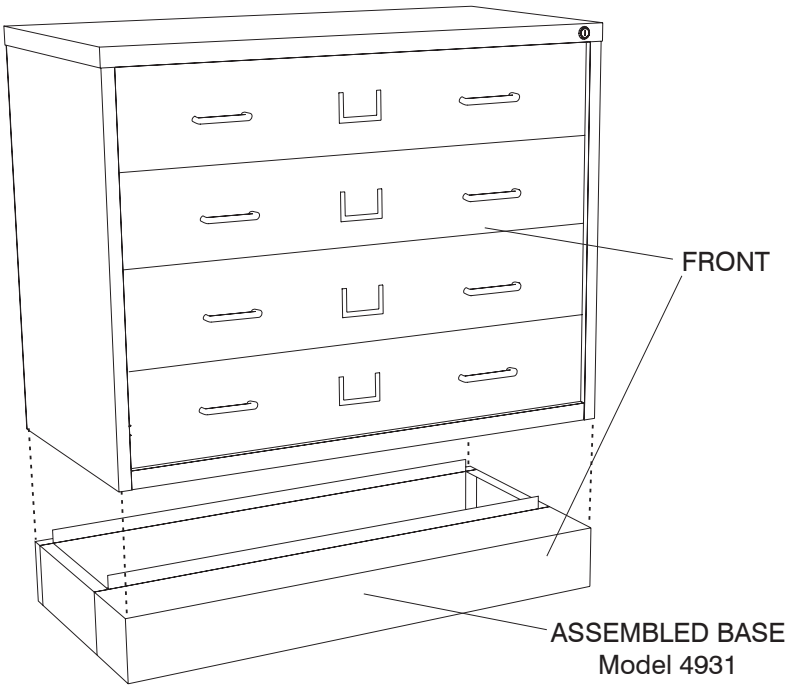

For questions or concerns, please call the **Safco Consumer Hot Line 1-800-664-0042**
available Monday-Friday 8:00 AM to 4:30 PM (Central Time) (English-speaking operators)

SAFCO®

an LDI Company

New Hope, MN 55428

S'il vous plaît visiter-nous sur l'Internet :

www.safcoproducts.com

Base d'Armoire pour Disques/Supports d'Information 4931

INSTRUCTIONS DE MONTAGE

OUTILS REQUIS: tournevis

Le formulaire d'inscription de garantie du produit est disponible à : **www.safcoproducts.com**

LISTE DES PIÈCES			
CODE	DESCRIPTION	QTÉ.	N° DE PIÈCE
A	**Panneaux latéraux**	2	4931-51§
B	**Panneau arrière**	1	4931-52§
C	**Panneau avant**	1	4931-53§
PAQUET MATÉRIEL 4931-99NC			
D	**Vis**	8	4931-23NC

§Noter: Quand correspondre au sujet de parties, soyez sûr d'affirmer la couleur: Gris Foncé (CH), Gris Clair (LG), et Brun Clair (PT).

1 Positionner les panneaux comme l'indique le dessin à droite.

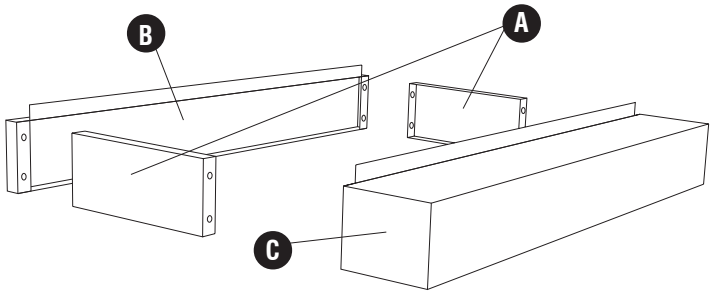

2 Aligner les trous et insérer les vis et les serrer. Répéter la procédure pour les autres coins.

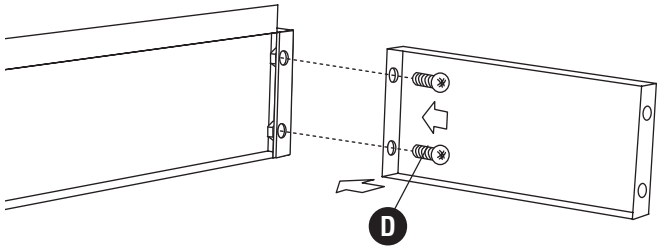

3 Descendre l'armoire sur la base jusqu'à ce qu'elle rentre bien en place, avec les rebords affleurés.

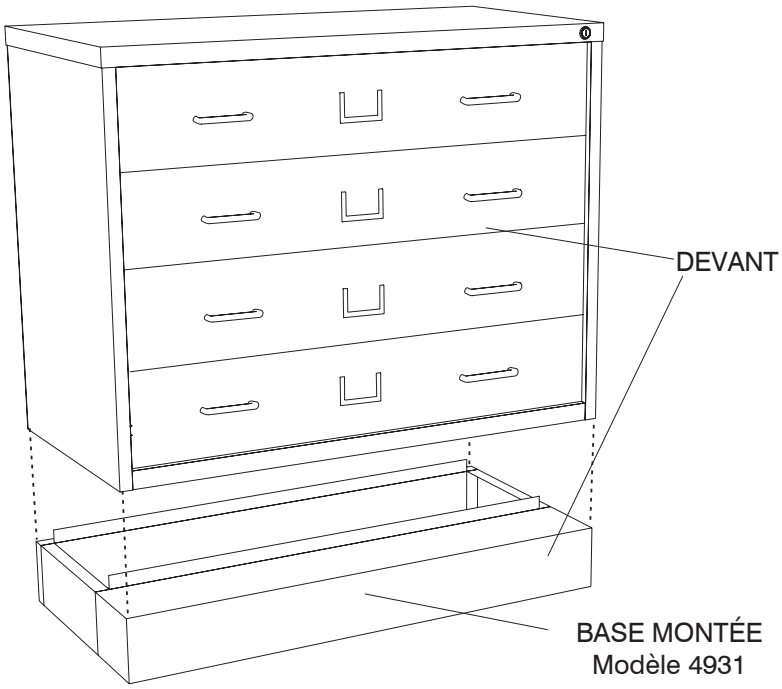

Pour toute question ou tout problème, veuillez communiquer avec **l'Assistance téléphonique à la clientèle Safco au 1-800-664-0042** du lundi au vendredi, de 8H00 à 16H30 (Heure centrale) (Opérateurs de langue anglaise)

SAFCO®

an LDI Company

New Hope, MN 55428

Por favor visítenos en la Internet:
www.safcoproducts.com

Base para Gabinete para Discos/Datos de Computadora 4931

INSTRUCCIONES DE ENSAMBLAJE

HERRAMIENTAS REQUERIDAS: Destornillador

El formulario de Registro de Garantía de Productos está disponible a: **www.safcoproducts.com**

LISTA DE PIEZAS			
CODIGO	DESCRIPCIÓN	CANTIDAD	NO. DE PIEZA
A	**Paneles laterales**	2	4931-51§
B	**Panel posterior**	1	4931-52§
C	**Panel anterior**	1	4931-53§
PAQUETE MATERIAL 4931-99NC			
D	**Tornillos**	8	4931-23NC

§Note: Al corresponder sobre las piezas, esté seguro declarar el color: Carbón (CH), Gris Claro (LG), o Masilla (PT).

1 Coloque los paneles como se muestra en la ilustración.

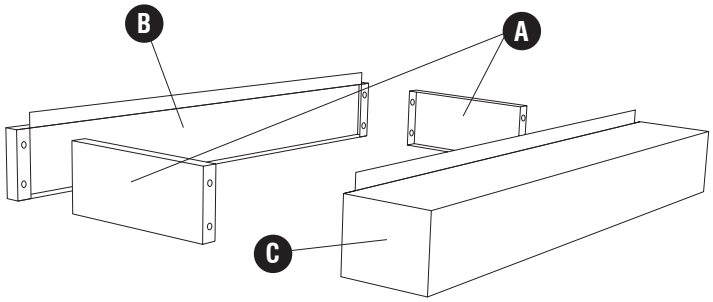

2 Alinee los orificios e inserte los tornillos y apriételas. Repita este proceso en las demás esquinas.

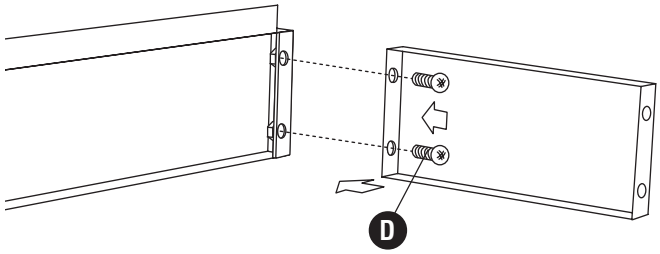

3 Coloque el gabinete sobre la base hasta que quede fijo en su lugar y todas las orillas queden al ras.

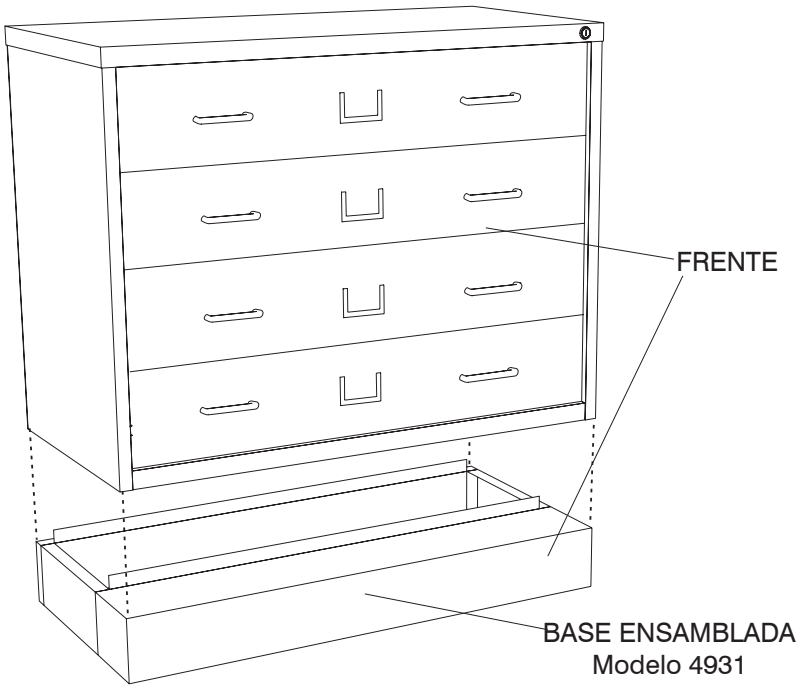

Para dudas o preguntas, favor de llamar a **Línea directa para el cliente de Safco 1-800-664-0042**
Disponible lunes-viernes de 8:00 AM a 4:30 PM (Hora Central) (Operadores que hablan inglés)